# Apģērbu žāvēšanas skapis
# NIMO Easy dryer 1900 / 1700

## Uzstādīšanas un lietošanas instrukcija

Žāvētājs Easy Dryer
1900 / 1700
ar taimeri

Žāvētājs Easy Dryer
1900 / 1700 Extreme
ar taimeri

Glabājiet šo lietotāja rokasgrāmatu drošā vietā, lai tā vienmēr būtu pieejama turpmākai uzziņai.

***Ražotājs:*** NIMO-VERKEN AB
Box 124 S-548 22 HOVA

*Art. No: 427001127 Rev 02*

Pārstāvis Baltijas valstīs- Prof Group Eesti OÜ, +372 6864109, info@prof-group.ee, Pärnu mnt 139D, 11317 Tallinn.
Izplatītājs Latvijā: SIA Ecotrend, tel. +371 25158001, ecotrend.eu

*Cienījamais NIMO klient!*

*Apsveicam ar lielisku izvēli un sveicam NIMO ģimenē. NIMO ir globāla ģimene, kuras saknes ir Zviedrijā. NIMO pateicas jums par jūsu uzticību un cer, ka jums patiks lietot jūsu jauno žāvēšanas skapi.*

*Labam žāvēšanas skapim jābūt labi noformētam, labi jāizžāvē drēbes, jābūt zemai ietekme uz vidi, jābūt lietotājam draudzīgam, ietaupīt laiku, ilgstošs lietošanā un jābūt uzticamiem. NIMO piedāvā visas šīs funkcijas.*

*Pērkot NIMO produktu, varat būt pārliecināts, ka iekšpuse ir tikpat laba kā ārpusi un to, ka veidojot šo produktu standarti ir tikpat augsti kā kvalitāte un funkcionalitāte, kuru saņemat. Tas ir tas, kas saistīts ar Zviedrijas kvalitāti.*

*Pirms izstrādājuma pirmās lietošanas, lūdzu, izlasiet lietotāja instrukcijas un padomus par produkta kopšanu. Tas palīdzēs jums iegūt vislabāko iespējamie rezultāti no jūsu produkta un visām tā funkcijām.*

*Ja jums ir kādi jautājumi, nevilcinieties zvanīt mums vai sazināties ar mums, izmantojot mūsu vietni.*

*Ar laba vēlējumiem no Zviedrijas un NIMO komandas.*

# Saturs


**Šī lietotāja instrukcija** **2**

**Droša darbība** **4**

**Žāvēšanas skapja apraksts** **5**

**Gaisa plūsma žāvēšanas skapī** **6**

**Izsaiņošana** **7**

*Pakošanas materiāli* *7*

*Montāžas komplekts* *8*

**Durvju vēršanas virziena pārlikšana** **9**

**Pozicionēšana / Nostiprināšana** **10**

**Gaisa izplūde / ieplūde** **11**

*Pievienošanas izplūdei* *12*

**Elektrības pieslēgums** **13**

**Pirmās reizes lietošana** **14**

**Veļas izkāršana žāvēšanai** **15**

*Lietošanas padomi* *15*

*Gaisa plūsma* *15*

**Neparedzēta izslēgšanās** **16**

**Darbība Taimera žāvēšanas skapis** **18**

*Vadības panelis* *18*

*Parametru izvēle* *18*

**Apkope** **19**

**Nolietota žāvēšanas skapja pārvaldība** **20**

**Tehniskie parametri ECO Sensor skapim** **21**

**Tehniskie dati Taimera žāvēšanas skapis (Easy dryer)** **22**

**Problēmu novēršana** **23**

# *Šī lietotāja instrukcija*

Šīs lietotāja rokasgrāmatas saturs apraksta žāvēšanas skapja **funkcijas** un **darbību,** tajā ir **uzstādīšanas instrukcijas** un sniegtas instrukcijas **apkopei.**

*NB: Saglabājiet šo rokasgrāmatu tā, lai tā vienmēr būtu lietošanai nākotnē*

## *Droša darbība*

Šis padoms par drošu darbību ir izveidots, lai jūs varētu izvairīties no neatbilstošas lietošanas un nevajadzīgiem riskiem, un tas ir jāizlasa pirms žāvēšanas skapja uzstādīšanas un lietošanas..

**CAUTION:** Šis aprīkojums paredzēts tikai ūdenī mazgātu audumu žāvēšanai.

- **Piemērojams uzstādīšanai ES**
  Šo žāvēšanas skapi var izmantot bērni, kas vecāki par 8 gadiem, un personas (ieskaitot bērnus) ar funkcionāliem traucējumiem vai ar nepietiekamu pieredzi un zināšanām, ja tās tiek uzraudzītas, un ja ir sniegti norādījumi par ierīces drošu lietošanu un saprot riskus, kas saistīti ar izmantošanu.
- Bērni nedrīkst spēlēties ar iekārtu.
- **Piemēro uzstādīšanai valstīs ārpus ES**
  Ierīce nav paredzēta lietošanai personām (ieskaitot bērnus) ar dažādiem traucējumiem vai nepietiekamu pieredzi un zināšanām.
  Viņi drīkst lietot ierīci tikai uzraudzībā, vai ja viņi ir saņēmuši instrukcijas par ierīces lietošanu no personas, kas ir atbildīga par tās drošību.
- Bērni ir jāuzrauga, lai nodrošinātu, ka viņi nespēlējas ar ierīci.
- **Attiecas uz visām instalācijām**
  **UZMANĪBU:**
- Izvairieties no briesmām, kas rodas, nejauši attiestatot pārkaršanas ierīci, šo iekārtu nedrīkst pievienot ārējai ieslēgšanas ierīcei, piemēram, taimerim, vai elektriskajām ķēdēm, kas regulāri ieslēdz un izslēdz ierīci.
- Ja strāvas vads ir bojāts, tas nekavējoties jānomaina, un ta s jādara tikai ražotājam, ražotāja servisa pārstāvim vai līdzīgi kvalificētām personām, lai izvairītos no briesmām.

# Žāvēšanas skapja apraksts

Žāvēšanas skapis darbojas ar karstu gaisu, kas noņem mitrumu no veļas. Apkures un ventilācijas komponentes atrodas skapja augšējā daļā aiz vadības paneļa.

Žāvēšanas skapis tiek izgatavots divos variantos.

**Taimera žāvēšanas skapis,** kur skapis tiek kontrolēts ar diviem regulatoriem, viens žāvēšanas režīma iestatīšanai, otrs žāvēšanas laika iestatīšanai.

**ECO Sensor žāvēšanas skapis,** kuram ir pogas automātiskai un manuālai žāvēšanas procesa iestatīšanai.

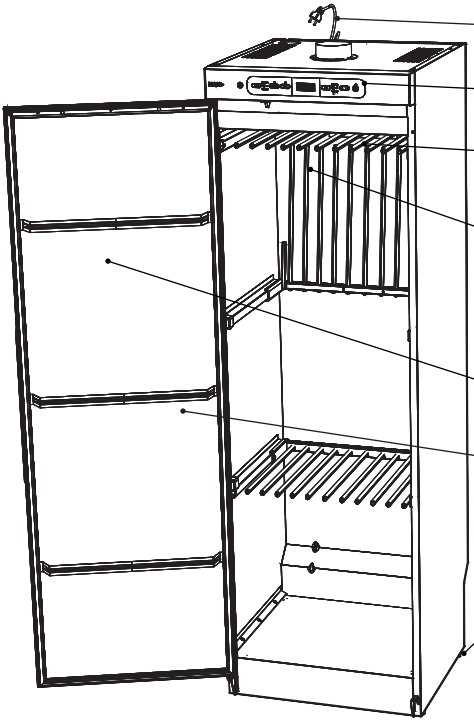


*Attēlots žāvēšanas skapis ECO Sensor*

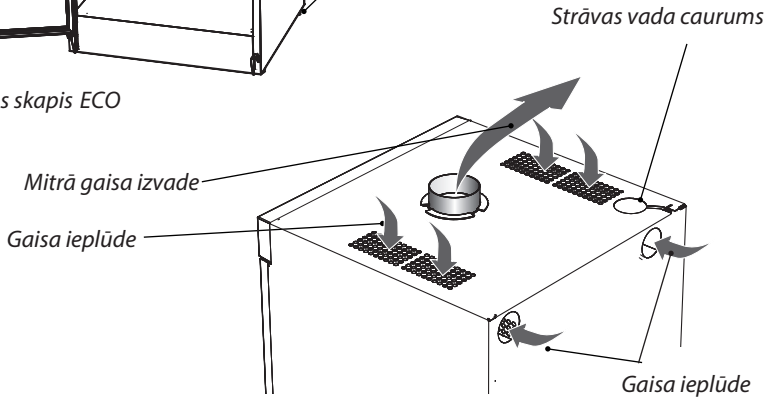

# Gaisa plūsma žāvēšanas skapī

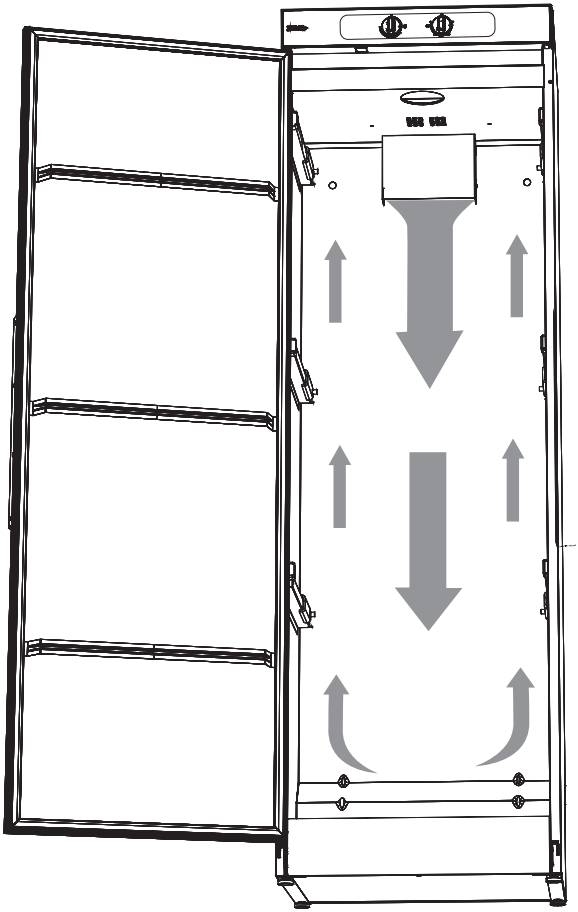

Novietojot drēbes, ņemiet vērā gaisa plūsmas virzienu skapī. Skatīt arī šo sadaļu.

## Pakošanas materiāli

Iepakojums, kas aizsargā žāvēšanas skapi no transportēšanas bojājumiem, ir izvēlēts, ņemot vērā apkārtējo vidi, tāpēc ir pārstrādājams.

Pārstrādājams iepakojums nozīmē samazinātu izejvielu patēriņu un mazāku atkritumu daudzumu.

*Ar žāvēšanas skapi jārīkojas uzmanīgi, ja tas atrodas uz paliktņa un nav nostiprināts.*
***APGĀŠANĀS RISKS***

*Pārbaudiet, vai transportēšanas laikā ierīce nav bojāta. Par visiem bojājumiem, kas radušies pārvadājot, 3 dienu laikā jāpaziņo piegādātājam.*

*Pēc iesaiņošanas pārbaudiet, vai ierīce ir neskarta. Par bojājumiem, defektiem un visām trūkstošajām detaļām nekavējoties jāziņo izplatītājam.*

*Žāvēšanas skapis jāuzstāda un jālieto telpās.*

*Pirms žāvēšanas skapja pievienošanas pārbaudiet, vai ir noņemtas visas transporta stiprināšanas ierīces.*

*Iepakojuma materiāli, piemēram, plastmasa un putuplasta daļas, jāglabā bērniem nepieejamā vietā.*

**Pilnā komplektācijas piegādē ir iekļauts:**

- ☐ Skapis ar uzstādītu ventilatora bloku
- ☐ Montāžas komplekts
- ☐ Lietotāja instrukcija

## Montāžas komplekts

| | Daudz. |
|---|---|
| Gaisa stbilizators (distanceris) | 1 |
| Caurule, diam. 120 x 1000 mm | 1 |
| Savienotājs | 1 |
| SkrūveTRX 5x70 | 2 |
| Paplāksnis NB 5x25 | 2 |
| Plastmasas tapa | 2 |
| Starplika 8.2x12x15 | 2 |

# Durvju vēršanas virziena pārlikšana

Durvis var tik uzstādītās labās puses vai kreisās puses vēršanās virziens.

**1** Novietojiet skapi uz aizmugurējās sienas uz grīdas.

**2** Atvienojiet eņģes tapu pie apakšējās eņģes **(1)** un izceliet durvis. Saglabājiet paplāksni **(3).**

**3** Atvienojiet eņģes tapu augšējā eņģē **(2)** un uzstādiet to pretējā pusē. Tapai ir skrūvgrieža slots.

**4** Apgrieziet durvis, uzstādiet un ieskrūvējiet durvis ar apakšējos enģes tapu **(1) un paplāksni (3)**

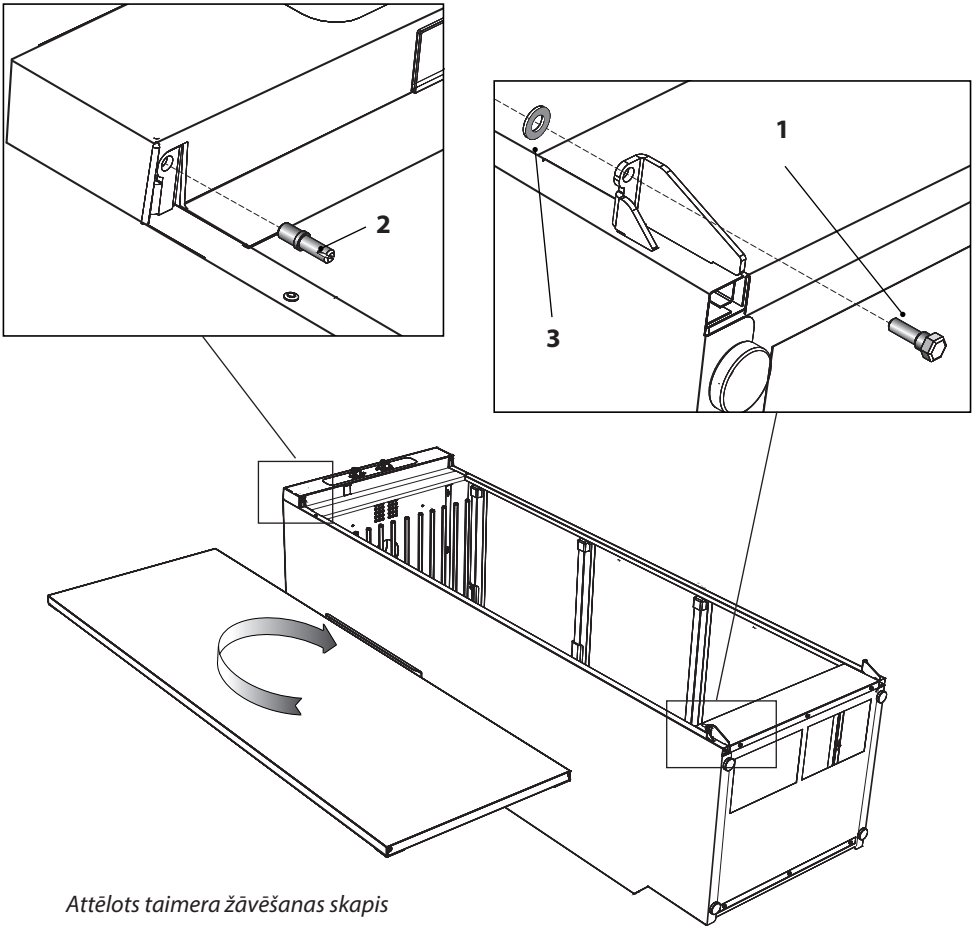


*Attēlots taimera žāvēšanas skapis*

# Pozicionēšana / Nostiprināšana

*Žāvēšanas skapis ir paredzēts tikai novietošanai telpās sausā vietā un stiprināms pie sienas*

*Žāvēšanas skapi nedrīkst novietot vidē, kurā tīrīšanai izmanto augstspiediena ūdeni.*

Žāvēšanas skapim jābūt līmeņotam uz līdzenas virsmas, balstoties uz visām četrām kājām.

Ja ir nepieciešama pielāgošana, novietojiet skapi un noregulējiet kājas. Pārliecinieties, ka skapis ir nolīmeņots.

*Ņemiet vērā, ka skapim augšpuse ir smagāka un pastāv risks, ka tas varētu apgāzties. Šī regulēšana ir jāveic diviem cilvēkiem.*

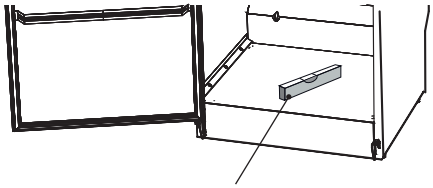

*Līņemrādis*

***UZMANĪBU:*** *Žāvēšanas skapi nedrīkst izmantot, ja tas nav piestiprināta pie sienas, jo pastāv apgāšanās risks uz priekšu. Siena stiprināšana nodrošina arī labāku durvju blīvējumu.*

Skapim jābūt **piestiprinātam pie sienas**, lai novērstu apgāšanos un nodrošinātu labāku durvju blīvējumu

**1** Atveriet durvis un izurbiet 8 mm caurumus sienā caur skapja aizmugurējo sienu caur diviem iepriekš urbtajiem caurumiem

**2** Ievietojiet plastmasas tapas sienā, uzlieciet starpliku uz skrūves un piestipriniet ar paplāksni, kā parādīts attēlā. Skrūves ir montāžas komplektā.

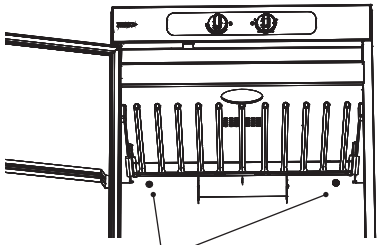

*Iepriekš urbti caurumi*

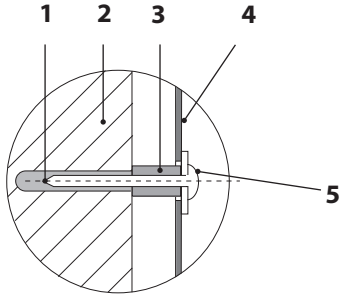


1. *Plastmasas tapa*
2. *Siena aiz žāvēšanas skapja*
3. *Starplika*
4. *Žāvēšanas skapja aizmugurējā siena*
5. *Stiprināšanas skrūve ar paplāksni*

1

### Ar gaisa stabilizatoru

Savienojiet elastīgo cauruli **(2)** ar savienotāju. Savienojiet caurules otru galu ar gaisa stabilizatoru un pēc tam pievienojiet to pie telpā esošās izplūdes atveres.

*Skapi nedrīkst savienot ar dūmvadu.*

*Gaisa piekļuve nedrīkst tikt bloķēta*

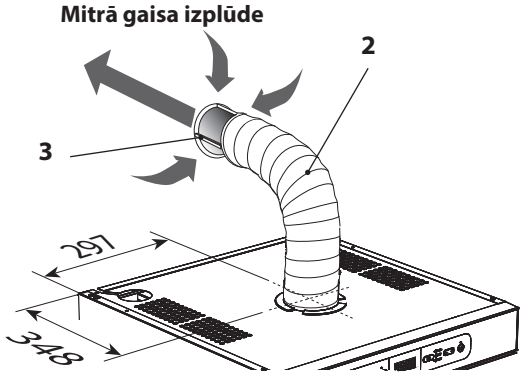


1. *Savienojums*
2. *Caurule 100 x 1000mm*
3. *Gaisa stabilizators*
4. *Caurule 100 x 1000mm*
5. *Adapteris*

### *Pastāvīgi uzstādīšana mehāniskajā izplūdes atverē*

Pievienojiet elastīgo cauruli **(4)** savienotājam. Pievienojiet caurules otru galu adapteram **(5)** un pēc tam savienojiet to ar telpā esošo izplūdes atveri.

*Adapters nav iekļauts komplektācijā*

*Gaisa ieplūdi nedrīkst aizsprostot.*

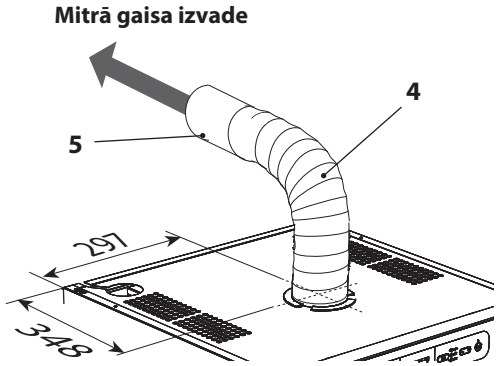

# Elektrības pieslēgums

Žāvēšanas skapim jābūt savienotam ar 230 V vienfāzes 50-60 Hz, un aizsargāts ar sazemētu sienas kontaktligzdu.

Drošinātājs 10 A.

Žāvēšanas skapis tiek piegādāts ar uzstādītu strāvas kabeli un iezemētu kontaktdakšu.

*Žāvēšanas skapis jāpieslēdz pie iezemētas sienas kontaktligzdas, izmantojot komplektācijā iekļauto savienojuma kabeli, un to nedrīkst pievienot pastāvīgi.*

*Kontaktligzda jānovieto tā, lai vajadzības gadījumā kontaktdakšu varētu viegli atvienot.*

*Pārbaudiet, vai savienojuma strāva atbilst datiem uz datu plāksnītes un vai strāvas vads ir pareizi iezemēts saskaņā ar piemērojamo standartu. Mēs iesakām strāvas vadu aprīkot ar noplūdes automātu (RCD).*

*Žāvēšanas skapim jābūt savienotam ar atsevišķu pieslēgumu.*

*Izgatavotājs nenes nekādu atbildību, ja elektriskais savienojums nav veikts saskaņā ar instrukciju kā norādīts šajā lietotāja rokasgrāmatā.*

Ja strāvas vads kāda iemesla dēļ ir bojāts, tam ir jāveic nomaiņa. Orģinālo rezerves daļu var iegādāties pie izplatītāja, kurš piegādāja skapi.

***NB:*** *Strāvas vada nomaiņu drīkst veikt tikai kvalificēts elektriķis*

# Pirmās reizes lietošana

*Pirms žāvēšanas skapja pirmās lietošanas reizes izlasiet šo lietošanas instrukciju.*

**1** Pārliecinieties ka skapis ir nostiprināts pie sienas. Skatīt: 10. lpp.

**2** Pārliecinieties, ka neviens iesaiņojuma materiāls nav atstāts skapī.

**3** Izmantojiet maigu mazgāšanas līdzekli ar karstu ūdeni un mazgājiet žāvēšanas skapja iekšpusi un ārpusi. Rūpīgi nosusiniet. Skatiet arī rokasgrāmatas sadaļu “Kopšana”.

***UZMANĪBU:*** *Pirms lietojat iekārtu, izlasiet drošības norādījumus 4. lpp.*

# Veļas izkāršana žāvēšanai

Skapī ir līdz trīs izvelkami stieņu plaukti, atkarībā no modeļa izvēles. Katra stieņu plauktu sekcija sastāv no stieņiem veļas izkāršanai.

- Pakariet drēbes žāvēšanas skapī atkarībā no tā, cik daudz vietas tie prasa
  - nevis pēc to svara
- Lai žāvēšana būtu efektīvāka, nelieciet apģērbu plakaniski uz augšējā plaukta
- Garāko apģērbu izvietojiet gar skapja sienām, īsākās drēbes izvietojiet tuvāk centram. Šādi izvietojot apģērbu tiks sasniegts efektīvākais žāvēšanas rezultāts.
- Ja ir jāizžāvē gari apģērbi, paceliet divas apakšējās sekcijas pret aizmugurējo sienu.
- Izkariet cimdus, cepures, šalles un līdzīgus priekšmetus uz pakaramo stieņiem durvju iekšpusē.
- Visai stieņu plauktu sekcijas ir izvelkamas , lai būtu vieglāk izkārt veļu. Izvelkamajām sekcijām jāatrodas iekšējā stāvoklī, kad durvis ir aizvērtas.
- Nepārslogojiet žāvēšanas skapi. Ja to izdarīsit, veļa kļūs saburzīta un izžūs nevienmērīgi. Tā vietā, ja iespējams, atstājiet atstarpi starp apģērbiem.
- Ja pastāv risks, ka apģērbs var krāsot apkārtējos apģērbus, ap to ir jāatstāj brīva vieta
- Izvairieties žāvēt smagus apģērbus kopā ar vieglākiem izstrādājumiem, jo tiem ir ļoti atšķirīgs žāvēšanas laiks.
- Neaizkariet adītus apģērbus. Tie nevajadzīgi stiepjas, jo slapji adījumi ir smagi.

## Lietošanas padomi

- Vienmēr ievērojiet apģērba mazgāšanas instrukcijas uz apģērba, ja tāda ir.
- Ja tiek izmantots auduma kondicionieris vai antistatisks līdzeklis, ievērojiet ražotāja norādījumus par šī produkta lietošanu.
- Pielāgojiet žāvēšanas temperatūru skapī izstrādājumiem, kas satur putu gumiju vai līdzīgu materiālu. Stingri ievērojiet ražotāja norādījumus par šādu produktu mazgāšanu un žāvēšanu.

## Gaisa plūsma

Attēlā ir parādīta gaisa plūsma skapī

***Saglabājiet tīru apkārtni ap izplūdes kanālu bez putekļi un netīrumi.***

***Pārliecinieties, ka gaisa ieplūdes un izplūdes kanāls nav bloķēts.***

***skatīt 11.lpp***

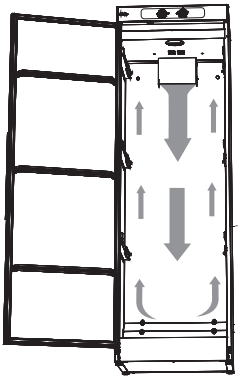

***NB:*** *Kad skapis ir auksts, var gadīties, ka durvju blīvēšanas sloksne pilnībā neaizveras. Tomēr tas ir pilnībā kompensēsies, ja skapis darbojas ar siltumu, jo blīvēšanas sloksne izplešas.*

# Neparedzēta izslēgšanās

### *Pārkaršanas izslēgšanās:*

Skapis ir aprīkots ar pārkaršanas izslēgšanos. Tas izslēdzas, kad temperatūra ventilatora blokā pārsniedz 120 ° C.

### *ECO Sensor žāvēšanas skapis*

Kad notiek izslēgšanās no pārkaršanas, sāk mirgot displejs un gaismas diodes. Lietotājs var atiestatīt pārkaršanas izslēgšanu, **izslēdzot strāvas padevi ar slēdzi skapja griestu iekšpusē.**

Skatīt attēlu.

Lietotājam jāgaida 10 līdz 15 minūtes, pirms temperatūra ir pazeminājusies un pārkaršanas izslēgšanas ierīce atdziest. Pēc tam ar to pašu slēdzi var atkal ieslēgt skapja barošanas avotu.

### *Taimera žāvēšanas skapis*

Ja notiek pārkaršanas izslēgšanās, skapis izslēdzas un laika uzstādīšanas slēdzis (taimeris) apstājas, piemēram uz atzīmes 2 h, un drēbes skapja iekšpusē vēl var būt mitras. Lai atiestatītu taimeri, tas jāpagriež uz nulli.

Lietotājam jāgaida 10 līdz 15 minūtes, lai pārkarsēšanas izslēgšanai būtu laiks to novērst. Pēc tam ar taimeri var atkal ieslēgt skapi.



Pārstāvis Baltijas valstīs- Prof Group Eesti OÜ, +372 6864109,
info@prof-group.ee, Tuleviku tee 12, Peetri, 75312 Harju, Eesti
Izplatītājs Latvijā: SIA Ecotrend, tel. +371 25158001, ecotrend.eu

# Neparedzēta izslēgšanās

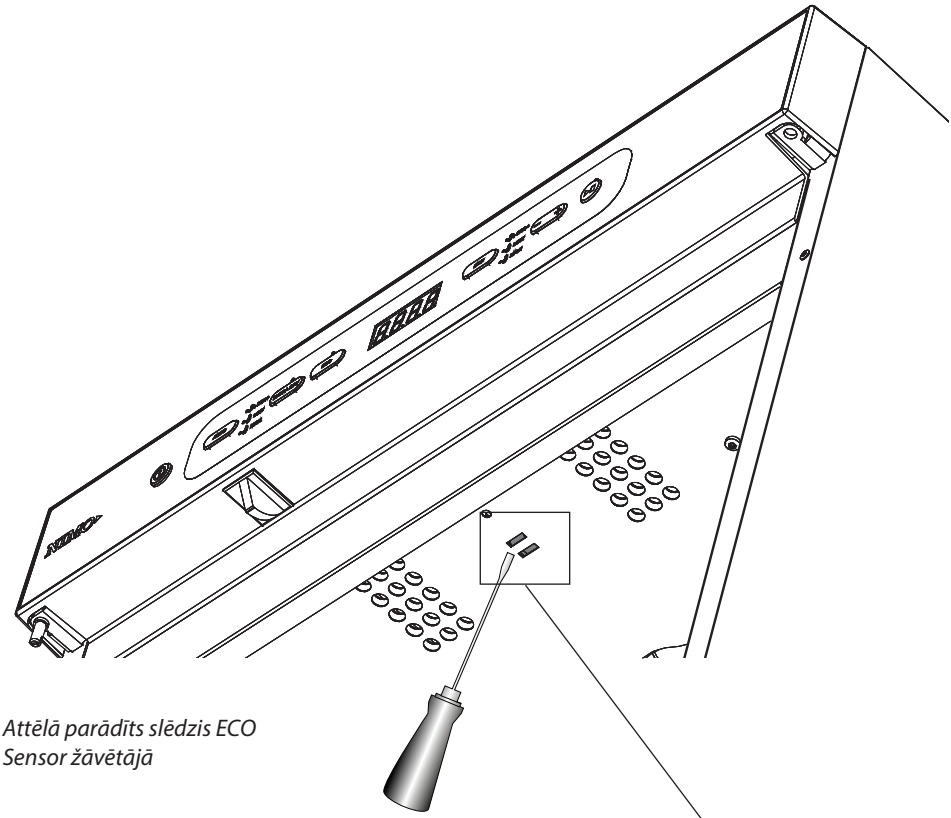

*Attēlā parādīts slēdzis ECO Sensor žāvētājā*

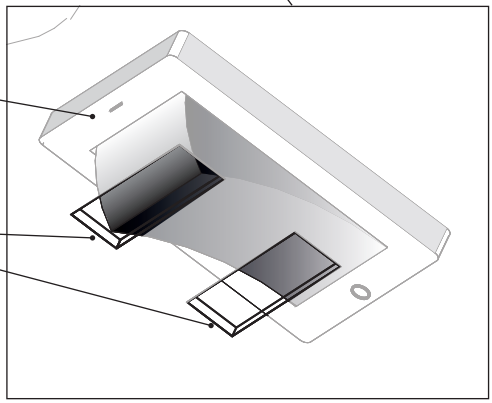

*Pārslēgt slēdzi aiz iekšējā paneļa*

*Caurums iekšējā griestu panelī slēdža darbināšanai ar skrūvgriezi vai līdzīgu instrumentu*



Pārstāvis Baltijas valstīs- Prof Group Eesti OÜ, +372 6864109,
info@prof-group.ee, Tuleviku tee 12, Peetri, 75312 Harju, Eesti
Izplatītājs Latvijā: SIA Ecotrend, tel. +371 25158001, ecotrend.eu

## Vadības panelis

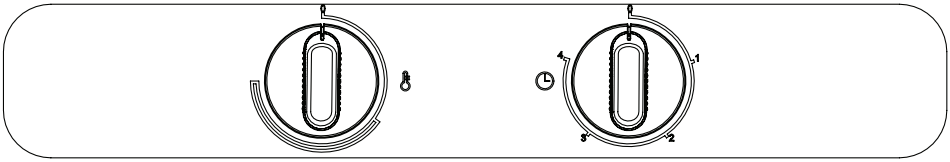


### SILTUMS

Skapis ir aprīkots ar diviem regulatoriem dažādu parametru iestatīšanai.

Kreisās puses regulators regulē siltumu ar enerģijas padeves režīmiem bezpakāpju skalā.

### ŽĀVĒŠANAS LAIKS

Labās puses regulators pakāpeniski regulē žāvēšanas laiku līdz četrām stundām.

## Iestatījumu izvēle

Augsts karstums

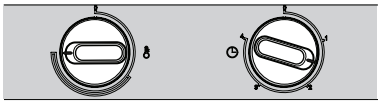

Ja vēlaties ātri žūstošu rezultātu un apģērba audumu drīkst žāvēt ar AUGSTU karstumu (65 C °), pagrieziet karstuma regulatoru uz max un iestatiet žāvēšanas laiku uz 1,5 līdz 2 stundām.

Zems karstums

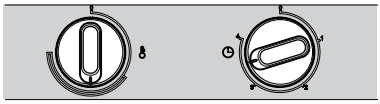

Lai drēbes žāvētu zemā karstumā, pagrieziet siltuma regulatoru uz pusloku (žāvēšana 35 C°) un žāvēšanas laiku - no 3 līdz 4 stundām.



Pārstāvis Baltijas valstīs- Prof Group Eesti OÜ, +372 6864109,
info@prof-group.ee, Tuleviku tee 12, Peetri, 75312 Harju, Eesti
Izplatītājs Latvijā: SIA Ecotrend, tel. +371 25158001, ecotrend.eu

## Tīrīšana

**NB:** *Nelietojiet augstspiediena mazgātājus.*

- Notīriet korpusa sienas ar maigu ziepju šķīdumu uz mitras drānas.
- Putekļi parasti uzkrājas ap gaisa ieplūdi skapja augšpusē. Tas var izraisīt traucējumus, kas savukārt var izraisīt darbības pārtraukumus.

Lai izvairītos no šīm problēmām, vismaz vienu reizi gadā vai biežāk atkarībā no vides, kurā atrodas skapis, gaisa ieplūde un skapja jumts būtu jānosūc ar putekļsūcēju.

## Servis

***Pirms sazināties ar servisu,*** jums vajadzētu uzzināt žāvēšanas skapja nosaukumu, izstrādājuma numuru un sērijas numuru.

Šī informācija ir atrodama žāvēšanas skapī, kas atrodas skapja iekšpusē.

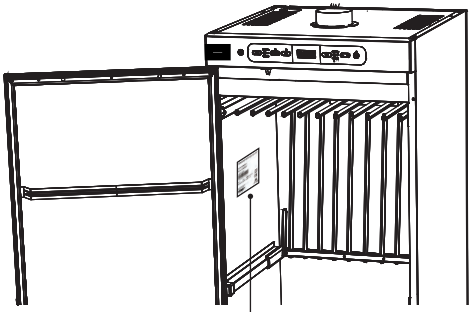

*Identifikācijas plāksne (iekšpusē) Attēlā ECO Sensor žāvēšanas skapis*

*Žāvēšanas skapja nosaukums*
*Artikula numurs*
*Seriālais numurs (12 cipari)*



Pārstāvis Baltijas valstīs- Prof Group Eesti OÜ, +372 6864109,
info@prof-group.ee, Tuleviku tee 12, Peetri, 75312 Harju, Eesti
Izplatītājs Latvijā: SIA Ecotrend, tel. +371 25158001, ecotrend.eu

# Nolietota žāvēšanas skapja pārvaldība

Kad žāvēšanas skapim ir beidzies tā kalpošanas laiks, tas jānogādā pārstrādes centrā iznīcināšanai. Daudzas žāvēšanas skapja daļas var izmantot atkārtoti, taču tajā ir arī citi materiāli, kuri pareizi jāiznīcina. Tāpēc nekādā gadījumā neatstājiet žāvēšanas skapi vai skapja daļas savākšanai ar sadzīves atkritumiem, jo tas var radīt risku veselībai un radīt kaitējumu videi.

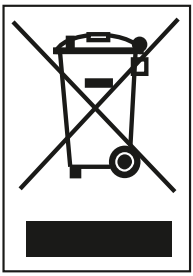

Nolietots žāvēšanas skapis tā vietā jānogādā pārstrādes centrā. Ja nepieciešams, sazinieties ar izplatītāju.

Visas žāvēšanas skapja plastmasas daļas ir marķētas ar starptautiski standartizētiem simboliem. Tāpēc žāvēšanas skapja daļas var pārstrādāt videi nekaitīgā veidā, atdalot atkritumus.



Pārstāvis Baltijas valstīs- Prof Group Eesti OÜ, +372 6864109,
info@prof-group.ee, Tuleviku tee 12, Peetri, 75312 Harju, Eesti
Izplatītājs Latvijā: SIA Ecotrend, tel. +371 25158001, ecotrend.eu

# Tehniskie parametri ECO Sensor žāvēšanas skapim

| | |
|---|---|
| **Ietilpība:** | Līdz 6.0 kg veļas (kokvilna) |
| **Atūdeņošanas spēja:** | Līdz 25g/minūtē |
| **Elektriskais savienojums:** | Vienfāzes 230 V, 50–60 Hz drošinātājs 10 A |
| **Motors:** | 38 W |
| **Sildelements:** | 2000 W |
| **Pārkaršanas izslēgšanās:** | IR |
| **Ventilatora kapacitāte:** | 184 $m^3$/stundā |
| **Izkāršanas stieņu garums:** | 16 metri, atkarībā no interjera izvēles |
| **Izmēri:** | Augstums 1700 / 1900 mm<br>Platums 595 mm<br>Dziļums 610 mm |
| **Svars:** | ECO Sensor 1700, 56 kg<br>ECO Sensor 1900, 60 kg |
| **Trokšņu līmenis:** | max 55 dB(A) |
| **Evakuēts gaisa daudzums:** | 95 $m^3$ mitra gaisa stundā |

## *Enerģijas patēriņš un žāvēšanas laiks žāvējot 4 kg izgrieztas veļas *)*

| Programma | Enerģijas patēriņš uz 1 kg sausas veļas [kWh / kg] | Žāvēšanas laiks* ) [min] | Temp. max [°C] |
|---|---|---|---|
| AUTO ECO+ | 0.09 | 720 | Istabas temp. |
| AUTO LOW | 0.71 | 150 | 45 |
| AUTO LOW EXTRA DRY | 0.75 | 176 | 45 |
| AUTO HIGH | 0.66 | 85 | 70 |
| AUTO HIGH EXTRA DRY | 0.73 | 100 | 70 |
| AUTO HIGH ECO | 0.55 | 240 | 70 |

**) Vērtības var mainīties atkarībā no:*

*- centrifūgas apgriezieniem*

*- temperatūras, gaisa mitruma telpā*

*- gaisa cirkulācijas telpā (gaisa ieplūde, gaisa izplūde)*

### *RAŽOŠANAS STANDARTI*

Skatīt skapja identifikācijas plāksni

### *ELEKTROINSTALĀCIJAS SHĒMA*

Elektroinstalācijas shēmu var pasūtīt no ražotāja.



Pārstāvis Baltijas valstīs- Prof Group Eesti OÜ, +372 6864109,
info@prof-group.ee, Tuleviku tee 12, Peetri, 75312 Harju, Eesti
Izplatītājs Latvijā: SIA Ecotrend, tel. +371 25158001, ecotrend.eu

# Tehniskie dati Taimera žāvēšanas skapis (Easy dryer)

| | |
|---|---|
| **Ietilpība:** | Līdz 6.0 kg veļas (kokvilna) |
| **Dewatering capacity:** | Līdz 25 g/min |
| **Elektriskais savienojums:** | Vienfāzes 230 V, 50–60 Hz drošinātājs 10 A |
| **Motors:** | 38 W |
| **Sildelements:** | 2000 W |
| **Pārkaršanas izslēgšanās:** | Ir |
| **Ventilatora kapacitāte:** | 184 $m^3$/stundā |
| **Izkāršanas stieņu garums:** | 16 metri, atkarībā no interjera izvēles |
| **Izmēri:** | Augstums: 1700 / 1900 mm<br>Platums 595 mm.<br>Dziļums 610 mm |
| **Svars:** | Taimera žāvēšanas skapis 1700, 56 kg<br>Taimera žāvēšanas skapis 1900, 60 kg |
| **Trokšņu līmenis:** | max 55 dB(A) |
| **Evakuēts gaisa daudzums:** | 95 $m^3$ mitra gaisa stundā |

## *Enerģijas patēriņš un žāvēšanas laiks žāvējot 4 kg izgrieztas veļas *)*

| Programma | Enerģijas patēriņš uz 1 kg sausas veļas [kWh / kg] | Žāvēšanas laiks* ) min. | Temp. max [°C] |
|---|---|---|---|
| Zema temperatūra | 0.67 | 220 | 35 |
| Augsta temperatūra. | 0.69 | 90 | 65 |

**) Vērtības var mainīties atkarībā no:*

*- centrifūgas apgriezieniem*

*- temperatūras, gaisa mitruma telpā*

*- gaisa cirkulācijas telpā (gaisa ieplūde, gaisa izplūde)*

### *RAŽOŠANAS STANDARTI*

Skatīt skapja identifikācijas plāksni

### *ELEKTROINSTALĀCIJAS SHĒMA*

Elektroinstalācijas shēmu var pasūtīt no ražotāja.



Pārstāvis Baltijas valstīs- Prof Group Eesti OÜ, +372 6864109,
info@prof-group.ee, Tuleviku tee 12, Peetri, 75312 Harju, Eesti
Izplatītājs Latvijā: SIA Ecotrend, tel. +371 25158001, ecotrend.eu

## Nelielu kļūdu novēršana

| Jautājumi | Ko Jūs varētu darīt |
|---|---|
| Žāvēšanas skapis nedarbojas. | 1. Pārbaudiet, vai strāvas vads ir pievienots strāvas kontaktligzdai.<br>2. Pārbaudiet, vai nav izdeguši drošinātāji<br>3. Vai esat nospiedis ieslēgšanās pogu?<br>4. Vai durvis ir aizvērtas? |
| Displejā tiek parādīts trauksmes / kļūdas kods (Er1, Er2, Er3) Sensor žāvēšanas skapim | Parasti tam nevajadzētu notikt, bet, ja tiek parādīts trauksmes vai kļūdas kods, vispirms mēģiniet atiestatīt iekārtu.<br>Skatīt sadaļu ar virsrakstu "Kļūdu kodu saraksts"<br>Ja problēma joprojām pastāv, ziņojiet par to servisa tehniķim. |
| Žāvēšana prasa ilgu laiku. | 1. Pārbaudiet, vai veļas veidam ir izvēlēta pareizā programma.<br>2. Pārbaudiet, vai veļa nav ļoti mitra (slikti izgriezta).<br>3. Pārbaudiet, vai nav izkārts pārāk daudz veļas. |
| Apģērbs nekļūst sauss. | 1. Pārbaudiet, vai veļas veidam ir izvēlēta pareizā programma.<br>2. Pārbaudiet, vai nav pakārts pārāk daudz veļas.<br>3. Pielāgojiet parametrus atbilstoši sadaļai "Pielāgojamie parametri". |
| Blīvējuma sloksne nav cieši noslēgta / durvis ir vaļā | Pārbaudiet, vai skapis ir vienā līmenī un piestiprināts pie sienas. Pārbaudiet ar līmeņrādi, ja nepieciešams, noregulējiet ar regulēšanas pēdām. |



Pārstāvis Baltijas valstīs- Prof Group Eesti OÜ, +372 6864109,
info@prof-group.ee, Tuleviku tee 12, Peetri, 75312 Harju, Eesti
Izplatītājs Latvijā: SIA Ecotrend, tel. +371 25158001, ecotrend.eu

## Kļūdu kodu saraksts (Sensor skapim)

| Kļūdas kods | Iemesls |
|---|---|
| Er 1 | Kļūda 1<br>Regulatora sensors. Kļūda sensora elementā. Kļūda ir vai nu pārtraukums, vai īssavienojums sensorā. Atiestatīt, atvienojot strāvas padevi. |
| Er 2 | Kļūda 2<br>Izplūdes sensors. Kļūda sensora izplūdes kanālā. Šī kļūda ir tāda pati kā 1. kļūda. Atiestatīt, atvienojot strāvas padevi. |
| Er 3 | Kļūda 3<br>MAX stundas. Programma nav sasniegusi temperatūru, bet ir izslēgta MAX taimera dēļ. Atiestatīt, nospiežot ieslēgšanas/ apturēšanas pogu. |



Pārstāvis Baltijas valstīs- Prof Group Eesti OÜ, +372 6864109,
info@prof-group.ee, Tuleviku tee 12, Peetri, 75312 Harju, Eesti
Izplatītājs Latvijā: SIA Ecotrend, tel. +371 25158001, ecotrend.eu